Machine Translated by Google

XQi3

V 1.0

MANUEL D'UTILISATION

Machine Translated by Google

Attachez le
Code SN ici

Le code SN de votre moto.

Veuillez consulter la page 7 pour des informations détaillées.

CONTENU

Avis général 01
Précautions 02
Avis de sécurité 03
Guide d'installation 04
Téléchargement de l'application 07
Informations sur les pièces 08
Tableau de bord et interrupteurs combinés 11
Clé et télécommande 15
Batterie, chargeur, moteur et contrôleur 17
ES-TU PRÊT? 24
Entretien et réparation 27
Dépannage 35
Paramètres de base 39
Informations sur la garantie 42
Dossier d'entretien 44

Machine Translated by Google

Avis général

- Veuillez lire attentivement ce manuel d'utilisation pour un fonctionnement correct avant de conduire le véhicule.
- Pour votre sécurité, veuillez vérifier si les pièces sont en bon état conformément à ce manuel d'utilisation avant de rouler. Contactez votre revendeur à temps en cas de problème.
- Veuillez respecter le code de la route. Ralentissez sur les routes glissantes par mauvais temps pour permettre une plus grande distance de freinage et ainsi assurer votre sécurité.
- Faites attention aux eaux profondes. Cela peut provoquer la rouille ou la défaillance du moteur, de la batterie ou d'autres pièces si le niveau d'eau atteint l'axe de la roue.
- Ne démontez pas le véhicule vous-même. Veuillez contacter votre concessionnaire pour le remplacement ou l'achat de pièces d'origine.
- Pour la sécurité des autres et pour éviter des dommages inutiles à votre véhicule, ne prêtez pas votre véhicule à des personnes qui ne peuvent pas le conduire.
- Veuillez conserver soigneusement le manuel d'utilisation. L'explication finale de ce manuel d'utilisation appartient au fabricant et est sujette à modification sans préavis.
- Pour plus d'informations sur les produits ou pour des besoins de maintenance, veuillez visiter notre site Web : www.niu.com/en

Précautions

- Pilote et passager
  Ce véhicule est uniquement recommandé pour une utilisation par un seul passager.
- Ce manuel d'utilisation doit être considéré comme un document permanent de ce véhicule. Si ce véhicule est transféré à d'autres, ce manuel d'utilisation doit également être remis au nouveau propriétaire.
- La reproduction ou la réimpression de toute partie de ce manuel d'utilisation est strictement interdite.

⚠ ATTENTION : Ne dépassez pas la limite de vitesse et freinez avec précaution. Utilisez toujours la béquille latérale pour vous garer.

⚠ AVERTISSEMENT : Le non-respect des instructions ci-dessous peut entraîner des blessures graves, des blessures corporelles et des blessures graves. blessures corporelles ou dommages au véhicule.

Machine Translated by Google

Avis de sécurité

- Le port d'un casque et de lunettes de protection est fortement conseillé.
- Il est conseillé de suivre une formation ou de faire de l'exercice approprié avant de l'utiliser sur des routes ouvertes.
- Veuillez suivre le Guide d'utilisation (p. 25) pour bien comprendre comment utiliser correctement la moto.

- Il convient de noter que la distance de freinage par mauvais temps sera beaucoup plus longue. Évitez de freiner sur des marqueurs de peinture, des plaques d'égout et des taches d'huile pour éviter de glisser. Faites particulièrement attention lorsque vous traversez des passages à niveau, des carrefours, des tunnels et des ponts. Ralentissez si les conditions routières ne sont pas claires.
- N'utilisez pas les feux de route sans discernement. L'utilisation continue des feux de route peut perturber la vision des autres conducteurs et des piétons.
- N'utilisez pas de téléphones portables ou d'autres appareils électroniques qui pourraient attirer votre attention pendant que vous conduisez.

- Ne changez pas de voie sans signaler. Le changement de voie est l'une des principales causes d'accident. Lorsque vous devez changer de voie, n'oubliez pas d'utiliser d'abord le clignotant. Vérifiez toujours qu'aucun véhicule ne s'approche par derrière avant de changer de voie.

Guide d'installation

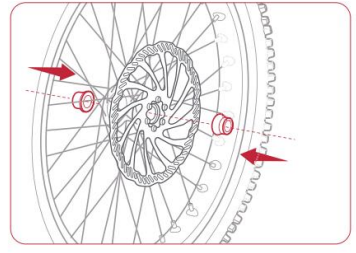

Étape 1 Installez les bagues de roue avant sur les deux côtés.

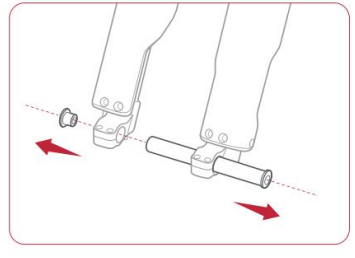

Étape 2 Desserrez les 4 boulons de pincement de l'essieu avant à l'extrémité inférieure de la fourche ; tapez légèrement sur l'essieu pour le retirer.

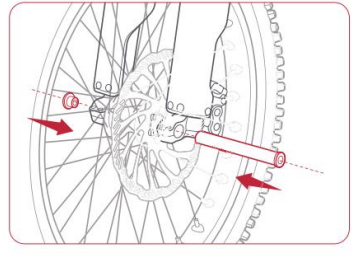

Étape 3 Fixez les contre-écrous gauche et droit avec une clé hexagonale H8 ((T = 15-20 Nm). Serrez les 4 boulons de pincement au bas de la fourche avec une clé H4 douille hexagonale (T=8-12 Nm).

Machine Translated by Google

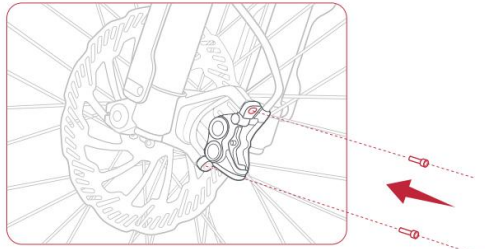

Étape 4 Alignez l'étrier de frein à disque avant avec l'avant trou de fourche et serrez-le avec deux rondelles M6*20 vis à six pans creux à tête creuse. Le serrage couple T=(12-18)Nm Lors de l'installation, il est il est nécessaire de pré-serrer l'étrier de frein à disque, puis serrez le frein avant correspondant levier pour s'assurer que la pompe de frein à disque est en position état fermé lors du serrage des vis.

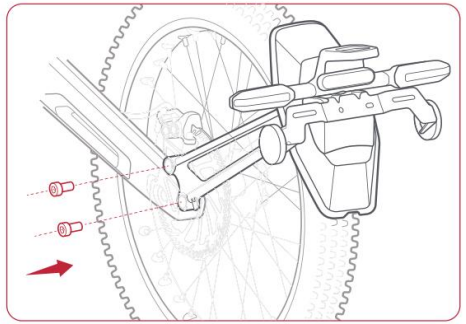

Alignez le support de montage du garde-boue arrière avec la position du trou d'installation et serrez le quatre boulons à six pans creux M8 x 16 avec une clé (T=25-35 Nm).

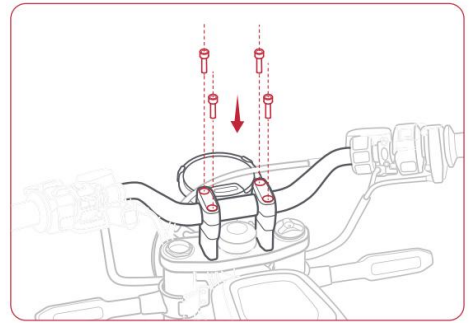

Étape 1 Installer le guidon et aligner l'échelle ligne avec la position de la couture ; Fixer la tige capuchon, serrer avec quatre boulons hexagonaux cylindriques M6*25 ; T=(15-20) Nm

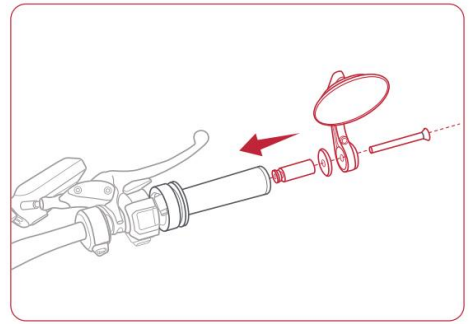

Étape 2 Alignez les rétroviseurs avec les trous aux deux extrémités, ajustez-les à la position appropriée et serrez avec une clé.

Machine Translated by Google

Téléchargement de l'application

Des fonctions telles que la vérification du niveau de la batterie, la localisation et la gestion peuvent être implémentées sur le véhicule électrique via l'application.

Étape 1 Scannez le code QR ci-dessous pour télécharger l'APPti-Moto électrique Niu Tled.

Étape 2 Exécutez le programme d'installation après le téléchargement et l'enregistrement.

Étape 3 Veuillez scanner le code QR à l'intérieur de la couverture page d'inscription de l'application.

NOTE:

L'application nécessite au moins Android 4.0 ou iOS 8 et versions ultérieures. Assurez-vous que l'appareil mobile est connecté à Internet lors de l'exécution de l'application (WiFi / 2G / 3G / 4G).

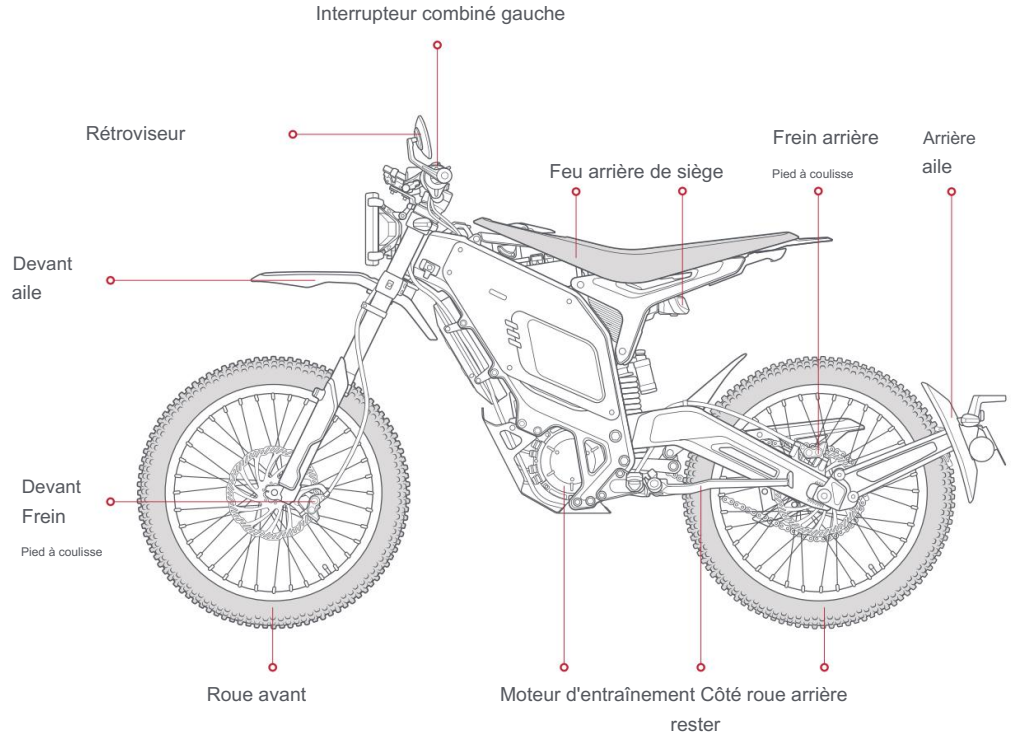

Machine Translated by Google

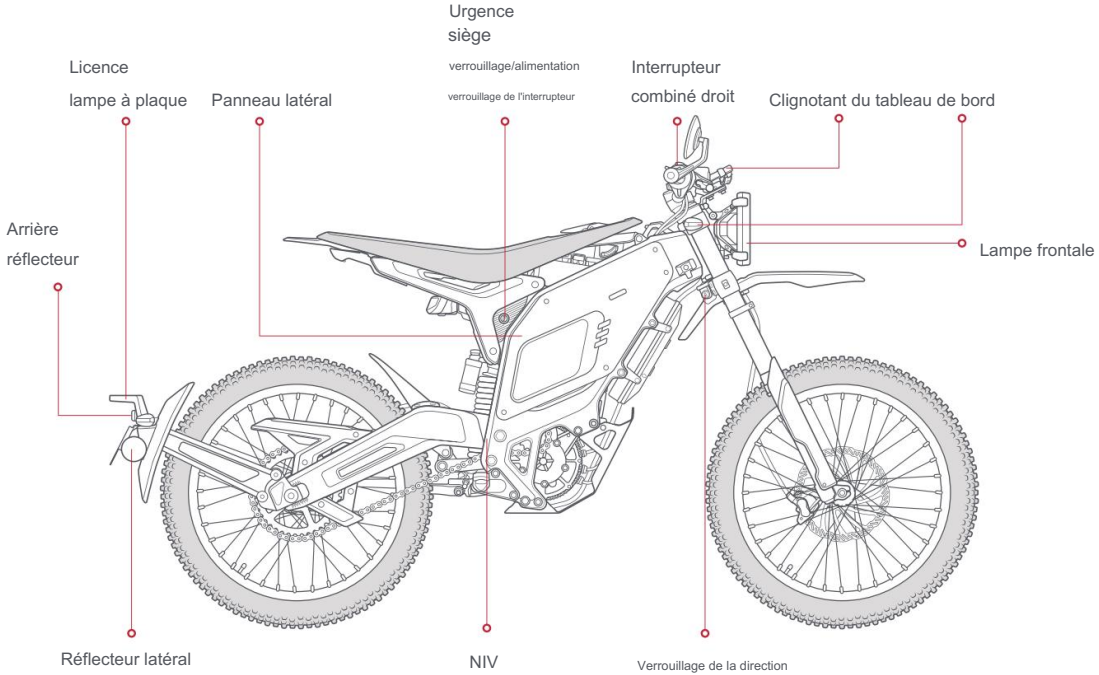

Emplacement du NIV

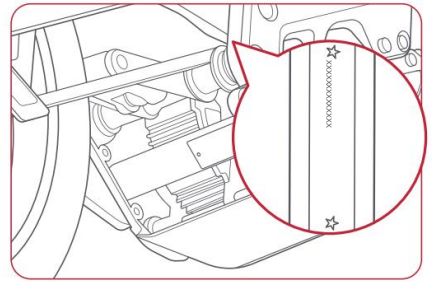

Emplacement de la plaque signalétique du véhicule

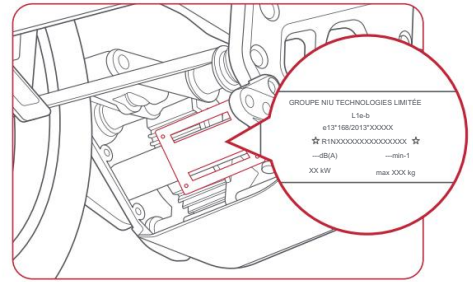

Machine Translated by Google

Tableau de bord et interrupteurs combinés

Interface générale

Interface de synchronisation

READY	Prêt		Clignotant		Feux de route
	Pas de signal [1]		Pression anormale des pneus [2]		Anomalie OBD
23:45	Temps	199 mph	Vitesse/vitesse/pourcentage [3]	23456 mi ODO	Odomètre
199	Code d'erreur				

	Bluetooth	Fixe lorsqu'il est connecté, clignotant en mode d'appairage
	Béquille latérale	Affiché lors du travail
	Statut d'arrêt	Le coupe-circuit s'affiche lorsque le véhicule est à l'arrêt
E	Mode de vitesse	Afficher le mode de vitesse actuel E ou S
	État de la lumière d'ambiance	Change de couleur en fonction de l'état du véhicule
	Boucle de vitesse	Afficher la bague de mesure en fonction de la vitesse en temps réel
E 199mi 100% F	Niveau d'électricité	Pourcentage de batterie restant et autonomie estimée
Lap Pause 234'34"56 99.9mi 203'45"56 0.5mi 6'34"56 3.4mi 23'45"56 1.8mi 12'34"56	Minuteur	Dans l'interface de synchronisation, appuyez sur le bouton de fonction gauche vers l'intérieur pour basculer entre la segmentation/réinitialisation ; appuyez pour démarrer/mettre en pause le chronométrage

[1] Clignotement lors de la détection de signaux faibles de réseau mobile ou de positionnement par satellite. (Le module de communication réseau doit être installé)

[2] Affichage lorsque la pression des pneus dépasse la valeur définie est détectée (TPMS doit être installé)

[3] Affichez la vitesse en temps réel, le mode de stationnement ou le pourcentage de progression en fonction de l'état du véhicule

Machine Translated by Google

Interrupteur combiné à droite

1. Bouton de démarrage
2. Bouton de fonction droit
3. Bouton d'arrêt d'urgence

Bouton de démarrage

Maintenez le frein (qu'il soit à gauche ou à droite) et appuyez sur le bouton PRÊT;

En mode Prêt, appuyez sur le bouton pour passer en mode stationnement (vitesse P).

Bouton d'arrêt d'urgence

En cas d'urgence, ce bouton coupera l'alimentation du moteur et arrêtera le véhicule.

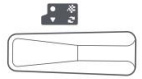

Bouton de fonction droit

Appuyez pour changer d'interface ;

Appuyez vers l'intérieur pour accéder à UltraBoost mode, et si l'état du véhicule le permet, une sortie d'overclocking peut être obtenue.

Bouton du coussin de siège

Appuyez pour déverrouiller le coussin pour vérifier la batterie

(* Reportez-vous à « Étape 2 » pour les postes clés)

Interrupteur combiné gauche

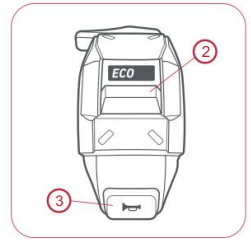

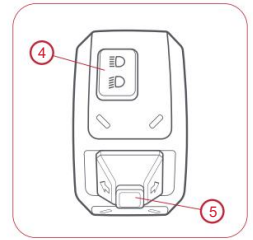

1. Bouton de fonction gauche
2. Sélecteur de mode
3. Corne
4. Feux de route/feux de croisement
5. Indicateur de clignotant

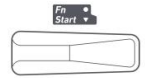

Bouton de fonction gauche

Appuyez vers l'intérieur pour changer entre segmentation/réinitialisation ; Appuyez pour démarrer/mettre en pause le chronométrage.

Sélecteur de mode

Basculer entre ECO et Mode SPORT.

Corne

Appuyez sur le bouton du klaxon, le klaxon retentira, relâchez pour arrêter.

Feux de route/feux de croisement

Cliquez pour commuter les feux de route/feux de croisement.

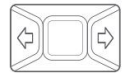

Indicateur de clignotant

Tournez à gauche/droite pour changer le clignotant ; Appuyez en position médiane pour réinitialiser et éteindre le clignotant gauche/droit.

Machine Translated by Google

Clé et télécommande

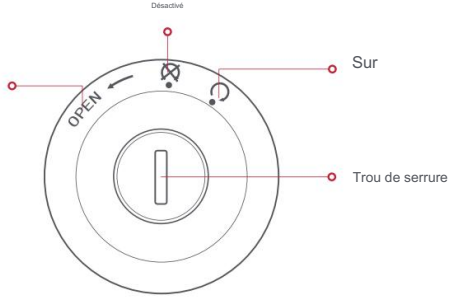

Verrouillage d'urgence du coussin de siège et verrouillage de l'interrupteur d'alimentation

Clé

Selle ouverte

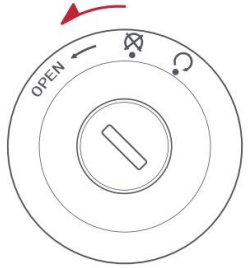

Allumer le véhicule

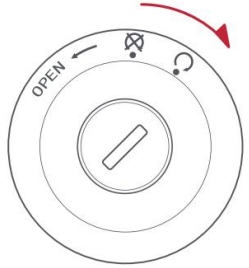

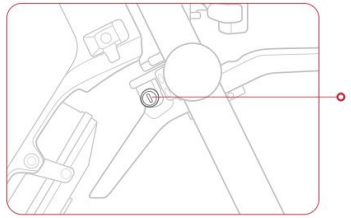

Déverrouiller la direction

NFC

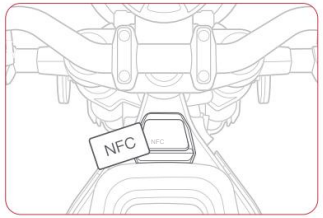

- Faites glisser votre NFC pour changer l'alimentation du véhicule

Correspondance des clés de la carte

Veuillez utiliser le module « Clé et partage » dans l'application NIU pour gérer les clés NFC.

Supprimer la carte d'utilisateur

Entrer plusieurs fois dans le mode de correspondance supprimera toutes les cartes utilisateur précédemment configurées.

Machine Translated by Google

Batterie, chargeur, moteur et contrôleur

Instructions pour la batterie

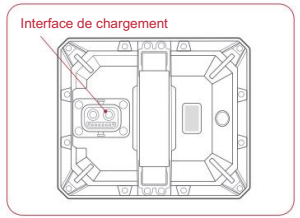

Mode de charge externe

La batterie peut être chargée à l'intérieur ou à l'extérieur du véhicule. Branchez le câble du chargeur sur le port de la batterie. Lors de la charge, l'écran de la batterie affiche le niveau de batterie en temps réel.

Description de l'affichage du niveau de batterie

- En mode de charge, appuyez sur le bouton pour afficher le pourcentage de la batterie, et lorsqu'elle est complètement chargée, elle affichera 100 % ;
- Pas en mode de charge, appuyez sur le bouton et l'écran affichera le pourcentage de batterie ; Lorsque le niveau de batterie est inférieur à 20 %, l'écran clignote ;
- Appuyez sur le bouton 10 fois ou plus dans les 5 secondes, l'écran affichera un code d'erreur en cas de panne de batterie

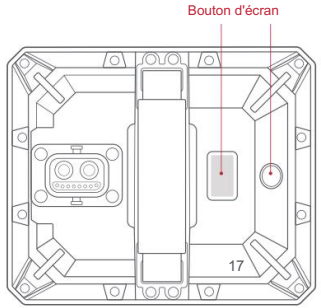

Instructions avant d'utiliser la batterie

- Veuillez utiliser la batterie d'origine et n'utilisez pas d'autres marques.
- Vérifiez si l'apparence de la batterie est intacte et assurez-vous qu'il n'y a pas de traces évidentes. des phénomènes tels que les dommages, les fuites, l'échauffement, le trempage et la fumée.
- Pour assurer la sécurité du transport, la capacité de la batterie est d'environ 30 %. En raison de facteurs d'autoconsommation tels que les cycles de transport et de stockage, il est normal que la batterie soit faible ou vide lors de la première utilisation. Ne vous inquiétez pas, suivez simplement les instructions de charge pour la charge.

⚠ ATTENTION : Les piles usagées ne peuvent pas être démantelées sans autorisation et doivent être recyclés et éliminés par les services professionnels concernés.

Machine Translated by Google

Précautions d'utilisation de la batterie

- Veuillez vider complètement la batterie avant de l'utiliser pour la première fois, puis la charger complètement. Charge complète, décharge complète, 2 à 3 cycles pour garantir que la capacité réelle de la batterie est cohérente avec l'affichage du tableau de bord.
- Lors d'une utilisation ultérieure, essayez de maintenir le niveau de la batterie à au moins 20 % et chargez-la à temps pour prolonger la durée de vie de la batterie.
- Lors de la conduite normale, il est recommandé d'utiliser le mode ECO, d'actionner lentement l'accélérateur au démarrage et d'accélérer progressivement pour augmenter l'autonomie.

  Des écarts entre la capacité réelle et l'affichage peuvent survenir en fonction de la fréquence d'utilisation. Veuillez charger et décharger complètement la batterie régulièrement (pas plus de 3 mois) afin que les cellules internes et le BMS puissent automatiquement calibrer le niveau de la batterie.
- Il est recommandé de vérifier la prise d'alimentation de la batterie tous les deux mois pour confirmer qu'il n'y a pas de dépôt de carbone et de noircissement par oxydation sur le ressort de contact. Si tel est le cas, veuillez vous rendre chez le revendeur pour l'entretien.

⚠ ATTENTION : Évitez de tremper la batterie dans l'eau. N'exposez pas le véhicule à des niveaux d'eau dépassant le fond du compartiment de la batterie. Cela peut provoquer une infiltration d'eau, un court-circuit et des dommages permanents à la batterie. Dans le cas où cela se produit, il est strictement interdit de recharger la batterie, car cela peut provoquer un incendie ou une explosion.

Utiliser l'environnement

Fonctionnement à une température ambiante de -10 à 45 °C

Veuillez éviter de tremper la batterie avec de l'eau, des boissons, des liquides corrosifs, etc.

Veuillez éviter d'exposer les piles à des sources de chaleur, à des flammes nues, à des gaz inflammables et explosifs (liquides).

Veuillez éviter que des objets métalliques étrangers ne pénètrent à l'intérieur de la batterie

Dans un environnement froid, la capacité utilisable de la batterie connaîtra des degrés variables de atténuation, référence : 70% à -10°C , 85% à 0°C , et 100 % à 25 °C. Si la batterie a une odeur, chaleur, déformation ou autres conditions anormales, veuillez cesser immédiatement de l'utiliser, restez à l'écart de la batterie et contactez le revendeur.

⚠ AVERTISSEMENT : La batterie n'est pas un composant réparable par l'utilisateur. En cas d'anomalie, Veuillez contacter le revendeur.

Le démontage non autorisé des batteries ne bénéficiera pas de la politique de garantie et peut entraîner la une batterie qui génère de la chaleur, de la fumée, prend feu ou explose.

Machine Translated by Google

Environnement de stockage

- Veuillez stocker la batterie entre 0°C et 25°C, pas à plus de 40°C.
- La capacité de stockage la plus adaptée pour les batteries est de 50 %. Le stockage à long terme d'une capacité de batterie inférieure à 10 % ou supérieure à 90 % entraînera une dégradation irréversible de la capacité.
- Les normes techniques pour le mode de protection d'autoconsommation des batteries au lithium dans un environnement sûr

  L'environnement de stockage est le suivant :

  (1) Non-utilisation à long terme, stocké dans le véhicule (sans débrancher la prise de la batterie), avec un délai de sécurité maximal d'un mois.

  (2) Non-utilisation à long terme, capacité de la batterie non inférieure à 50 %, stockée séparément, avec une période de sécurité maximale de 3 mois.

  Dans le cas contraire, la batterie risque d'être déchargée et d'être endommagée de manière irréversible. La panne de batterie causée par cela ne sera pas couvert par la garantie.

Précautions d'utilisation du chargeur

- Lors du chargement, conservez la batterie dans un endroit sûr, hors de portée des enfants.
- Ne couvrez pas le chargeur pendant la charge. Ce chargeur est destiné à une utilisation en intérieur, assurez-vous de l'utiliser dans un environnement sec et bien ventilé.
- Lorsque vous sentez quelque chose d'étrange ou constatez que la température du chargeur ou de la batterie est trop élevée, ou que le voyant lumineux est anormal, veuillez arrêter immédiatement la charge.
- Ne démontez pas et ne remplacez pas vous-même les composants à l'intérieur du chargeur.

  Lors du remplacement du chargeur, celui-ci doit correspondre au modèle de batterie.

Environnement de charge

Veuillez utiliser le chargeur d'origine correspondant

Veuillez charger la batterie à 0~35°C

Veuillez ne pas dépasser 12 heures de temps de charge

- Le niveau de charge de la batterie augmente rapidement au début de la charge, mais ralentit par la suite. Il s'agit d'un programme défini pour la sécurité de charge, ce qui est normal.
- Pendant la charge hivernale, lorsque l'environnement est inférieur à 0 , la batterie arrête de se charger, ce qui est normal.
- Pendant le processus de charge, la température de surface du chargeur est élevée, ce qui est normal. Veillez à ce que les enfants ne le touchent pas.

Machine Translated by Google

Précautions pour le moteur

- Ne pas surcharger le véhicule. Si le véhicule ne peut pas démarrer normalement en raison d'un obstacle, ne pas le démarrer à plusieurs reprises. Retirer la résistance avant de démarrer.
- Lorsque la hauteur de l'eau sur la route pluvieuse dépasse l'axe central du moteur, ne conduisez pas dans l'eau accumulée en surface. Cela peut provoquer une fuite d'eau dans le moteur et provoquer une panne du moteur. (Non couvert par la garantie)

- L'utilisation quotidienne ne nécessite pas d'entretien du moteur, mais il convient de prêter attention au serrage des écrous de montage de l'arbre du moteur. Si des écrous sont desserrés, ils doivent être resserrés rapidement ou inspectés par un professionnel.
- Il est recommandé de faire inspecter le moteur chez le concessionnaire tous les trois mois.

Précautions à prendre pour le FOC

- Gardez le FOC au sec et évitez qu'il ne soit trempé dans l'eau les jours de pluie.
- Lorsque la prise FOC est corrodée par l'eau de pluie, elle doit être rapidement essuyée avec de l'eau propre ou de l'alcool pour éviter l'oxydation et la corrosion.
- Ne surchargez pas le FOC pendant une longue période, car cela peut provoquer le vieillissement des composants internes, une réduction performance.
- Lors du freinage, il est important d'être aussi doux que possible. Un freinage trop fort ou trop fréquent peut peuvent endommager le FOC et affecter également la sécurité, en particulier les jours de pluie et de neige.

ES-TU PRÊT?

⚠ ATTENTION : Veuillez vérifier les composants du véhicule avant de conduire. Si vous constatez une anomalie, malité, veuillez réparer à temps ou demander l'aide d'un réparateur spécialisé.

- Vérifiez si les pressions des pneus avant et arrière sont maintenues respectivement à 250 kPa et 250 kPa ;

- Vérifiez si un pneu présente des signes évidents de fissure, de bosse et d'usure anormale ;
  (Remarques : une faible pression, des fissures, des dommages et une usure anormale des pneus peuvent affecter l'endurance (une perte de kilométrage ou une défaillance de la direction ou l'éclatement d'un pneu, voire un accident.)
- Vérifiez si l'interrupteur d'air (le cas échéant) monté sur le siège baquet est ouvert. Si l'interrupteur est fermé, veuillez le mettre en position « ON » ;
- Vérifiez si la poignée de contrôle de vitesse et le levier de frein sont normaux et efficaces ;
- Vérifiez si les phares, les clignotants et les autres feux de signalisation fonctionnent normalement ;
- Vérifiez si le klaxon fonctionne normalement ;
- Vérifiez si la direction flexible est possible et si le mancheron de direction présente des signes d'écart, de desserrage, de serrage excessif ou de blocage lors du déplacement de haut en bas, de gauche à droite, d'avant en arrière ;

- Vérifiez si le pilote peut observer les images dans un champ de 10 m (longueur) et 4 m (largeur) à travers le rétroviseur ;

- Vérifiez si le niveau de la batterie est suffisant pour vos besoins de conduite.

Machine Translated by Google

Commencez une conduite en douceur après une préparation simple en trois étapes.

Comment conduire : Avant de conduire, veuillez porter le casque professionnel et confirmer que le véhicule est sous tension.

Étape 1 Repliez la béquille latérale.

Étape 2 Maintenez le frein et cliquez légèrement sur le bouton de démarrage vert sur le côté droit du guidon pour entrer Mode PRÊT.

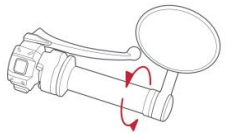

Étape 3 Accélérez et réduisez l'accélération en contrôlant la étrangler.

Comment ouvrir et fermer le compartiment à piles

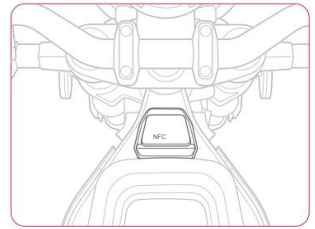

Étape 1 Déverrouillage par Bluetooth ou NFC.

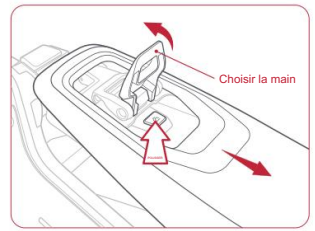

Étape 2 Tirez la poignée vers l'arrière pour exposer le bouton de verrouillage du coussin, appuyez sur le bouton pour déverrouiller le coussin et retirer le coussin.

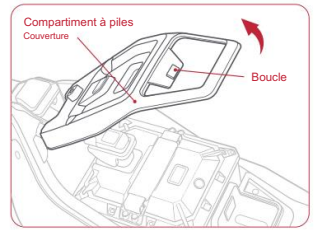

Étape 3 Déverrouillez la boucle du couvercle du compartiment de la batterie pour ouvrir et retirer la batterie.

Machine Translated by Google

Entretien et réparation

Tous les éléments de maintenance sont indiqués dans le tableau ci-dessous et les éléments de maintenance réels seront sélectionné de manière flexible en fonction du modèle, du kilométrage et du temps :

Catégorie	Article d'inspection
De construction composants	Écrou de fixation pour véhicule
	Fixation par boulon pour véhicule
	Pneus
Système de freinage	Huile de frein
	Bruit de freinage
	Effet de freinage
	Disque de frein
Pièces électriques	Verrouillage électrique, alerte
	Lumière
	Affichage du compteur
	Interrupteur combiné
	Tension du chargeur

Pièces électriques	Fonction APP
Suspension+ système de direction	Amortisseur avant/arrière
	Direction au guidon
	Roue avant
Piles	Aspect du boîtier de batterie
	Imperméabilité
	Détection de batterie
	Test de charge
Équitation	Fonctionnement du véhicule
	Bruit des véhicules
	Parking
Transmission système	Tension et bruit de la chaîne
	Aspect des dents du pignon

Aucun article		Inspection et entretien		400-600km (dans un délai d'un mois)	1400-1600km (dans les 4 mois)	2900-3000km (dans les 10 mois)	Plus que 3000km Tous les 1500 km ou six mois
1	Pièces en plastique	Pièces en plastique apparence		√	√	√	√
2		Écart		√	√	√	√
3		Selle	Il est suggéré de le remplacer tous les trois ans	√			
4	De construction composants	Écrou de fixation pour véhicule		√		√	√
5		Véhicule vis attache		√		√	√
6		Fixation par boulon pour véhicule		√		√	√
7		Milieu étayage/étayage latéral		√	√	√	√
8		Fixation du devant et essieux arrière			√	√	√
9		Fixation des supports de montage			√	√	√
10		Pneus	Proposer de remplacer tous les 10 000 km	√	√	√	√

Machine Translated by Google

Aucun	article	Inspection et entretien		400-600km (dans un délai d'un mois)	1400-1600km (dans les 4 mois)	2900-3000km (dans les 10 mois)	Plus que 3000km Tous les 1500 km ou six mois
11	Système de freinage	Huile de frein masse	Il est suggéré de le remplacer tous les deux ans			√	√
12		Bruit de freinage		√	√	√	√
13		Effet de freinage				√	√
14		Frein apparence				√	√
15		Plaquette de frein	Proposer de remplacer tous les 10 000 km			√	√
16		Feuille de printemps	Proposer de remplacer tous les 10 000 km				√
17		Tuyau de frein	Proposer de remplacer tous les trois ans				√
18		Disque de frein					√
19	Électrique composition - éléments	Verrouillage électrique		√			√
20		Lumière					√
21		Affichage du compteur		√			√

Aucun	article	Inspection et entretien		400-600km (dans un délai d'un mois)	1400-1600km (dans les 4 mois)	2900-3000km (dans les 10 mois)	Plus que 3000km Tous les 1500 km ou six mois
22	Électrique composition - éléments	Changer	Il est suggéré de le remplacer tous les trois ans	√	√	√	√
23		Alerte et corne		√	√	√	√
24		Moteur		√	√	√	√
25		Tension du chargeur		√		√	√
26		Contrôleur		√	√	√	√
27		Fonction APP		√	√	√	√
28	Doubler	Pouvoir connecteur			√	√	√
29		Contrôleur prise		√	√	√	√
30		Frein interrupteur de prise					√
31	Suspendre - sion+ste Système de levage	Amortisseur avant et arrière absorbeurs	Proposer de remplacer tous les 15 000 km				√
32		Guidon pilotage		√		√	√

Machine Translated by Google

Aucun	article	Inspection et entretien		400-600km (dans un délai d'un mois)	1400-1600km (dans les 4 mois)	2900-3000km (dans les 10 mois)	Plus que 3000km Tous les 1500 km ou six mois
45	Système de transmission	Tension et bruit de la chaîne		√	√	√	√
46		Dents du pignon apparence		√	√	√	√

Moyeu de roue	Entretien des rayons	100 km √	Plus de 100km Tous les 500-1000 km √

Réparation des freins

- Vérifiez régulièrement le liquide et remplacez-le si nécessaire ;
- Remplacez le liquide de frein tous les deux ans ;
- Remplacez les flexibles de freins tous les 3 ans ou s'ils sont cassés/endommagés.

Nettoyage de véhicule

Veuillez laver le véhicule avec de l'eau du robinet et un détergent neutre, puis essuyez-le avec un chiffon doux.

⚠ ATTENTION : Ne pas laver directement les deux côtés et la partie arrière interne du boîtier de batterie avec un pistolet à eau haute pression. Ne pas rincer directement le couvercle latéral au-dessus de la roue arrière à l'intérieur de laquelle se trouvent des composants électroniques tels que le chargeur et le contrôleur, afin d'éviter tout dommage éventuel dû à l'érosion par l'eau.

Méthode de stockage du véhicule

- Veuillez placer le véhicule dans un endroit plat, stable, bien aéré et sec ;
- Veuillez éviter autant que possible l'exposition du véhicule aux rayons ardents du soleil et à la pluie, afin de minimiser les dommages ou le vieillissement des pièces et des composants ;
- Les batteries destinées à être stockées à long terme seront entretenues conformément aux Instructions d'utilisation et d'entretien des batteries ;
- Les batteries stockées pendant une longue durée doivent être complètement chargées avant réutilisation ;
- En cas d'anomalie dans certaines pièces, contactez votre revendeur.

Machine Translated by Google

Entretien et réparation des moteurs

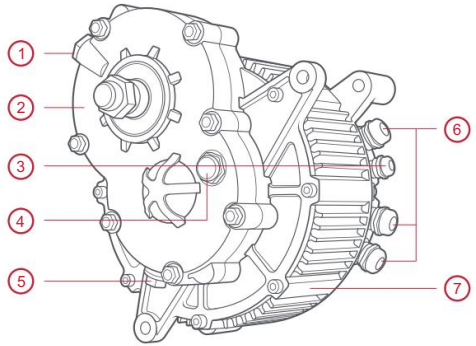

1. Soupape d'échappement + orifice d'injection d'huile
2. Boîte de vitesse
3. Ligne de signal
4. Voyant d'huile
5. Orifice de vidange d'huile
6. Ligne de phase
7. Moteur

Défauts courants	Solutions
bruit anormal	Nettoyez l'huile de transmission et vérifiez s'il y a des objets étrangers à l'intérieur de l'assemblage
	Vérifiez si le roulement est endommagé
Augmentation rapide de la température sur une courte période de temps	Vérifiez si le bouchon d'aération est bloqué
	Vérifiez si le roulement est endommagé
Fuite d'huile	Vérifiez si le bouchon de vidange d'huile est serré
	Vérifiez si le bouchon de remplissage d'huile est serré
	Vérifiez si le bouchon de remplissage d'huile est serré
	Vérifiez si les boulons de fixation sur la face d'extrémité du joint de la coque du boîtier sont desserrés
	Vérifiez si le joint d'huile est endommagé

Entretien et maintenance

1.Utilisation

Pendant le fonctionnement, si le FOC ne peut pas fonctionner, le véhicule ne peut pas être démarré directement ;

Pendant le fonctionnement, il ne doit pas y avoir de bruit ou de vibration intermittente ou anormale ; pendant le fonctionnement, si de l'huile pour engrenages n'est pas ajoutée (ajouter de l'huile 85W-140, environ 120 ml, et l'écrou de l'orifice d'huile a un couple de 10 N. m), le véhicule ne peut pas démarrer directement.

2. Entretien

Premier entretien de l'ensemble après avoir parcouru 3000 km. Lors du premier entretien, il est nécessaire de remplacer l'huile de boîte de vitesses, de nettoyer la limaille de fer adsorbée sur le bouchon de vidange d'huile et de nettoyer la limaille de fer restante à l'intérieur de la boîte de vitesses ; de nettoyer la poussière et les corps étrangers autour du bouchon de ventilation ; de vérifier les signaux de chaque capteur et le serrage des boulons.

Après le premier entretien, effectuez les contrôles d'entretien de l'ensemble conformément aux exigences d'entretien des véhicules, comme suit :

Vérifiez le signal du capteur du moteur et si des fils cassés ou endommagés sont détectés, remplacez-les ;

Vérifiez la suspension de l'ensemble et si les boulons de fixation de chaque pièce sont desserrés. Si un desserrement est constaté, il doit être immédiatement resserré ; Vérifiez les surfaces d'étanchéité et les joints d'huile de l'ensemble, remplacez les joints d'huile endommagés pour assurer les performances d'étanchéité de l'ensemble ; Nettoyez les corps étrangers autour du bouchon de ventilation et maintenez-le dégagé ; Selon la situation de conduite du véhicule, remplacez l'huile de boîte de vitesses et nettoyez la limaille de fer tous les 4 mois ou 5 000 km (selon la première éventualité).

Machine Translated by Google

Dépannage

Mauvais fonctionnement Description	Causes	Dépannage
Aucune puissance de sortie après allumer le courant	Pas d'alimentation électrique	1.Vérifiez si la prise de la batterie est bien fixée 2.Chargez les batteries
Impossible de démarrer le moteur après avoir mis l'appareil sous tension et tourné la poignée de contrôle de vitesse	1. En état de freinage 2. Dans l'état de stationnement 3. Défaut de rétractation du côté étayage (le cas échéant) 4. Défaut de l'interrupteur de démarrage	1. Vérifiez si le levier de frein est en position de freinage 2. Reportez-vous à la section « Opération de démarrage » ci-après. 3. Rétracter le blindage latéral 4.Contactez le personnel du service après-vente et vérifiez l'interrupteur de démarrage
Kilométrage d'endurance insuffisant	1. Charge de batterie insuffisante 2. Pression des pneus insuffisante 3. Freinage fréquent et surcharge 4. Vieillissement de la batterie ou atténuation normale 5. Réduction de la capacité de la batterie en raison d'une température ambiante trop basse température	1.Vérifiez si la charge est endommagée 2. Vérifiez la pression des pneus avant chaque utilisation 3.Développez de bonnes habitudes de conduite 4. Remplacez les piles 5. Confirmez qu'il s'agit d'un phénomène normal phénomène

Mauvais fonctionnement Description	Causes	Dépannage
Défaut de charge des batteries	1. Défaut de fixation de la prise du chargeur 2. Température de la batterie trop basse 3. Température de la batterie trop élevée	1. Vérifiez si le bouchon est desserré 2.Attendre que les batteries se rechargent à la bonne température 3.Attendez que les batteries se rechargent à la bonne température
Échec de la charge USB	1. Défaut de fixation de la prise 2. Non-conformité du câble USB à la norme de téléphonie mobile 3. Dommage du chargeur USB	1.Vérifiez si l'USB la prise est bien fixée 2.Veuillez acheter le câble de connexion conforme à la norme de téléphonie mobile 3.Contactez le service après-vente personnel de service pour remplacer les composants endommagés

Machine Translated by Google

Code	Signification du code	Dépannage
138	Batterie MOS endommagée	Veuillez nous contacter Service après-vente
136	Infiltration d'eau dans la batterie	
135	Avertissement de protection contre les courts-circuits de la batterie	
134	Alarme de circuit ouvert ou de déséquilibre de batterie	
130	Avertissement de protection contre la décharge excessive de la batterie	
132	Avertissement de protection contre la surchauffe de la batterie	
133	Protection contre le sous-refroidissement de la batterie	
131	Avertissement de protection contre les surintensités de décharge de la batterie	
110	Défaut d'alimentation FOC	
120	Défaut de ligne de phase moteur	
123	Défaut de ligne de signal moteur	
124	Défaut de surchauffe du moteur	
141	Défaut de circuit ouvert de l'accélérateur	
142	Défaut de court-circuit de l'accélérateur	
140	Défaut d'accélérateur	
183	Protection contre les pannes d'alimentation du chargeur rapide	
161	Verrouillage à distance	
111	La vérification du FOC a échoué	
191	Défaillance de communication de la batterie	
195	Panne de communication DCDC	
190	Panne de communication FOC	
139	Autres défauts de batterie	

Code	Signification du code	Dépannage
159	Autres défauts de batterie	Veuillez nous contacter Service après-vente
10	Rotation bloquée par FOC	
11	Sous-tension/surtension FOC	
12	Surintensité FOC	
13	FOC surchauffe	
31	Avertissement de protection contre les surintensités de charge de la batterie	
30	Avertissement de protection contre la surcharge de la batterie	
80	Protection de la température de l'alimentation du chargeur rapide	
81	Protection contre les surtensions de l'alimentation du chargeur rapide	
82	Protection contre les surintensités de l'alimentation du chargeur rapide	
65	Code non écrit	
60	La reconnaissance de la carte SIM a échoué	
67	Déconnexion ou retard de l'ECU	
99	Panne du bus de communication	

Machine Translated by Google

Paramètres de base

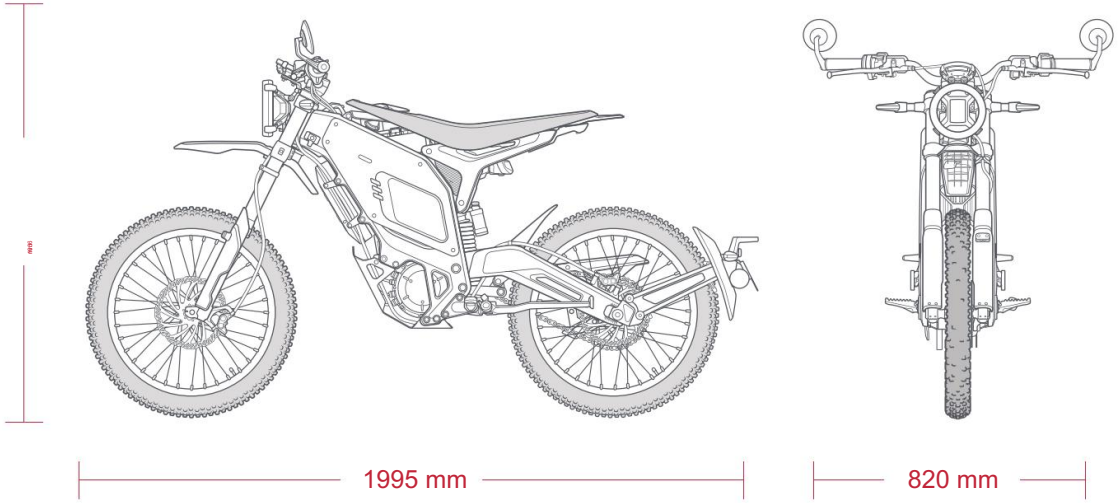

Schéma électrique

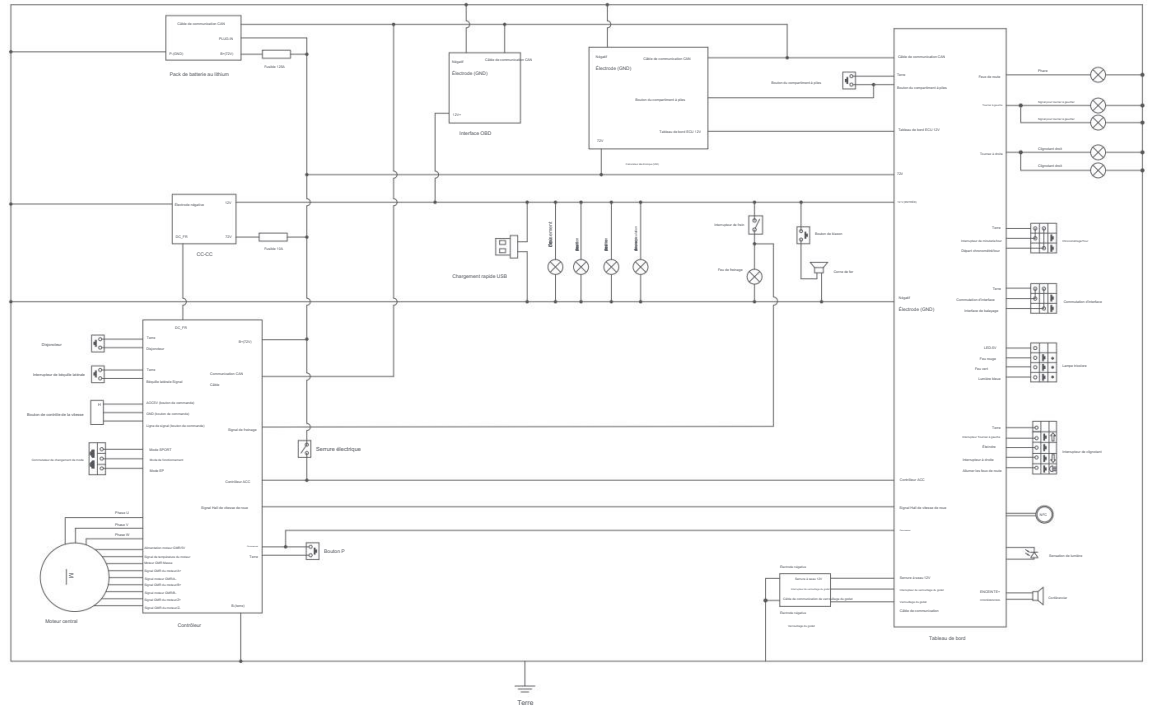

Machine Translated by Google

		XQi
Caractéristiques	Puissance nominale du moteur	3500 W
	Capacité de la batterie	72 V 32 Ah
	Vitesse max.	45 km/h
	Dimension	1995 x 820 x 1036 mm
	Poids du produit	76 kg
	Charge maximale	100 kg
	Nombre de places assises	1
	Gamme	70 km
	Aptitude à la pente	75 %
Batterie Système	Tension	72 V
	Courant de charge standard	6 Un
	Courant de décharge maximal	80 A
Électrique Système	Phare/Clignotant/Clignotant Feu arrière/frein/lumière Panneau de compteur	LED 12 V
	Unité de contrôle centrale	9 V/2 A
	Chargement USB	5 V/3,6 A
Pouvoir Système	Moteur	Moteur sur mesure de JINTAN MICRO & SPECIAL
	Mode de contrôle du moteur	FOC
	Courant max. du contrôleur FOC	75 A
Cadre	Amortisseur avant/arrière	Hydraulique/à ressort-pneumatique
	Spécifications du pneu avant	70/100-19
	Spécifications du pneu arrière	70/100-19

Cadre	Système de freinage	Frein à disque
	Garde au sol minimale	237 mm
	Hauteur du siège	885 mm

Informations sur la garantie

Veuillez lire attentivement le manuel d'utilisation de votre véhicule avant de l'utiliser afin de vous familiariser avec son maniement. Nous attirons expressément votre attention sur le fait que les instructions d'utilisation, de maintenance et d'entretien figurant dans le manuel d'utilisation doivent être respectées afin de préserver votre véhicule. réclamation au titre de la garantie. Seul le strict respect des spécifications du client indiquées dans la Le manuel d'instructions garantit la prolongation de la durée de vie naturelle de votre véhicule. À compter de la date de la facture, une garantie limitée de 24 mois est accordée concernant l'exactitude du véhicule en termes de matériaux et de fabrication selon les normes les plus récentes. Les dispositions légales de garantie ne sont pas limitées par cette garantie limitée. Les travaux d'entretien doivent être effectués exclusivement par des ateliers agréés par nous. La garantie en général est limitée à la région de facturation et ne peut donc être effectuée que dans le pays d'achat du véhicule. Les dommages qui peuvent être attribués à une utilisation inappropriée, à une manipulation ou à la négligence des instructions d'entretien/d'entretien/d'utilisation ne sont pas couverts par la garantie.

Machine Translated by Google

La garantie ne peut être accordée que si les dommages survenus sont immédiatement signalés au vendeur ou à un autre atelier agréé par l'acheteur. La demande de garantie donne droit à l'acheteur de remédier aux défauts ou de faire réparer ou d'échanger une pièce endommagée dans un atelier agréé après notre accord. Aucune indemnisation pour des dommages à distance ou immédiats ne peut être accordée. Les véhicules en mauvais état ne sont pas couverts par la garantie.

Les réparations effectuées sous garantie ne prolongent pas la période de garantie. Seul ce document vous donne droit à faire appel aux services de garantie. Veuillez donc vous assurer que le vendeur vous a remis ce document entièrement rempli et qu'il a correctement enregistré votre véhicule dans notre système. Veuillez également tenir compte des conseils suivants.

La carrosserie et les panneaux du véhicule doivent être constamment nettoyés de toute saleté. N'utilisez pas de nettoyeurs haute pression, de jets d'eau puissants, de détergents corrosifs ou agressifs qui pourraient endommager les surfaces et les vernis de manière permanente et favoriser la corrosion. Il est essentiel d'utiliser des nettoyants protecteurs. Veuillez consulter nos revendeurs pour connaître les produits adéquats et appropriés.

Les pièces en aluminium ou autres pièces raffinées (pièces chromées, pièces anodisées ou autres surfaces traitées) doivent être traitées avec des produits d'entretien appropriés afin d'éviter l'oxydation.
Le châssis et les pièces métalliques doivent être traités en permanence avec un produit anticorrosion. Un véhicule stationné en permanence à l'extérieur doit être couvert pour éviter les intempéries et la formation de fissures sur les sièges et les pièces en plastique. Les véhicules utilisés en tout-terrain et à des fins de course sont exclus de la garantie.

Dossier d'entretien

	Kilométrage	

Machine Translated by Google

Dossier d'entretien

	Kilométrage	

Dossier d'entretien

	Kilométrage	

Machine Translated by Google

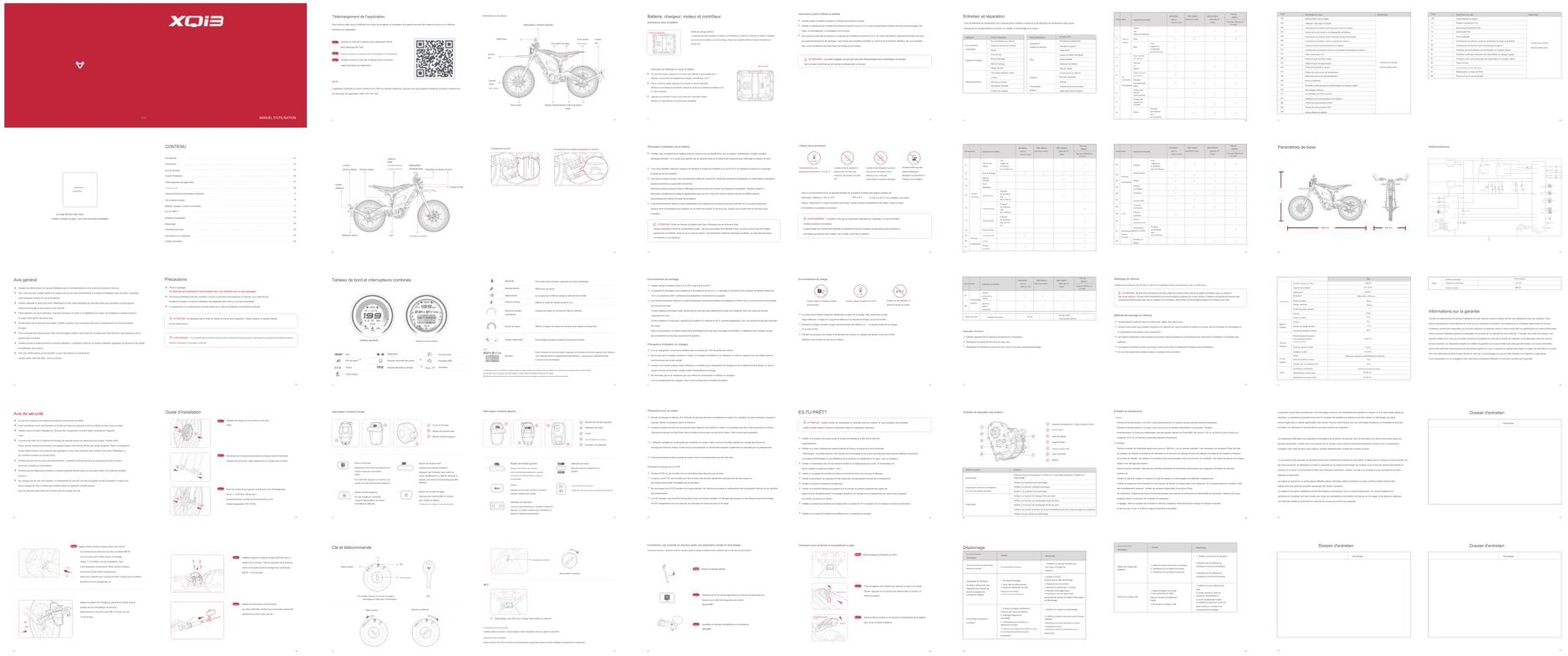

Téléchargement du XQi3

Version V1.0

Mots clés

21/02/2024

1

Plus de détails

Taille de la boîte : 170*140 mm

Autres traductions :

Plus

Autres informations : Le site Web ne fonctionne plus

Date de création : XXe siècle

Taille de la bande : ±3 mm

Plus de détails : ±0,5 mm

Traduction en anglais : ±1 mm

Traduction en anglais : 0 à 20 cm ± 2 mm 20 à 50 cm ± 3 mm 50~100cm ±5 mm

Autres articles de ce blog

Mots clés

Taille de la bande x/x mm

Écart 1 : 1 mm

样品版本

Plus de détails :

1(\ )120g 68g

2 :

3. Couleur : 2. PANTONE Cool Grey 11C 4. PANTONE 186C

Couleur :